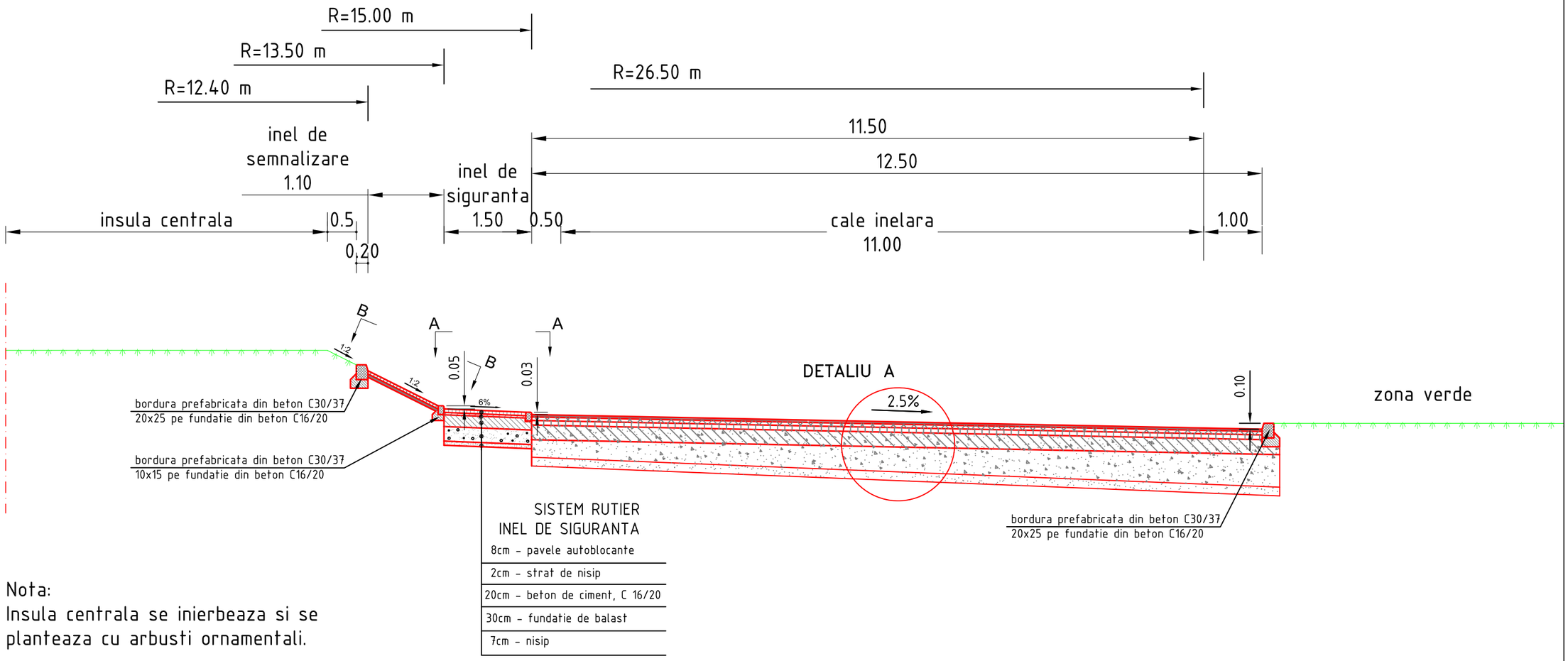

Nota:
Insula centrala se inierbeaza si se planteaza cu arbusti ornamentali.

DETALIU A

STRUCTURA RUTIERA PROIECTATA

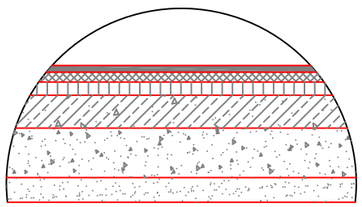

5cm mixtura asfaltica cu fibre MASF 16m
6cm binder de criblura BAD25m
21cm mixtura asfaltica AB2
30cm strat de piatra sparta

40cm fundatie din balast

20cm strat de forma din balast

DETALIU B

INEL DE SEMNALIZARE
VEDERE B-B

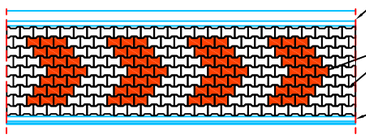

Bordura 20x25 prefabricata din beton (C30/37) pe fundatie din beton (C16/20)

Dispunere pavele autoblocante (rosii si albe) pe fundatie de nisip

Bordura 10x15 prefabricata din beton (C 30/37) pe fundatie din beton (C16/20)

DETALIU C

INEL DE SIGURANTA
VEDERE A-A

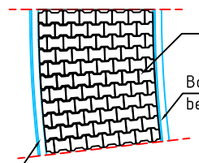

Pavele autoblocante

Bordura 10x15 prefabricata din beton (C 30/37) pe fundatie din beton (C16/20)

Bordura 10x15 prefabricata din beton (C 30/37) pe fundatie din beton (C16/20)

ASOCIEREA DINTRE S.C. DELTA ACM 98 S.R.L. S.C. AZVIRT LLC S.R.L. S.C. MAXIDESIGN S.R.L.				PROCES VERBAL DE AVIZARE INTERNA NR.: PD 125 0112
			BENEFICIAR: C.N.A.D.N.R. D.R.D.P. BUCURESTI B-dul Iuliu Maniu nr. 401A	NR. CONTRACT 92/67536/2011
Aprobat	ing. O. Barbier		SCARA 1:100	TITLU PROIECT: MODERNIZAREA CENTURII RUTIERE A MUNICIPIULUI BUCURESTI INTRE A1 – DN7 SI DN2 – A2 LOT 1 SECTOR A1 (KM. 55+465) – DN7 (KM. 64+160)
Sef proiect	ing. R. Ionita			FAZA DE PROIECTARE P.T.+C.S.+D.E.
Proiectat	ing. G. Urdea			
Proiectat	ing. C. Paun		DATA 2013	PROFIL TRANSVERSAL TIP
Redactat	teh. M. Bantas			PLAN Nr. PTT-18